REV	DESCRIPTION	DATE	APPROVED
A	新板发行	2020.11.06	HHM

ROHS Compliant REACH

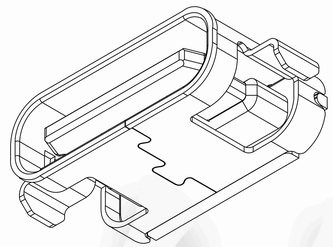

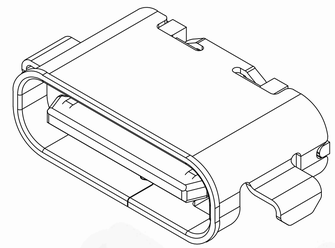

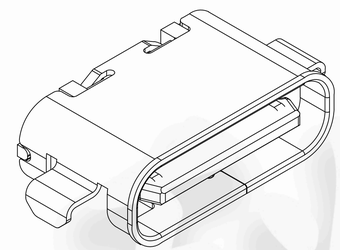

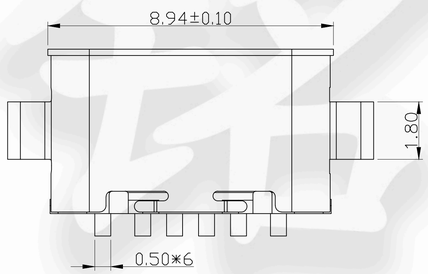

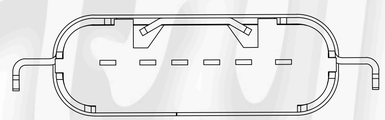

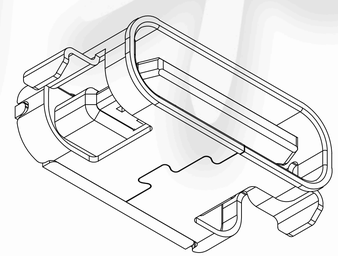

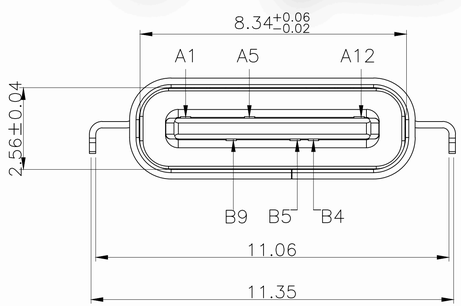

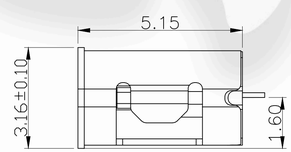

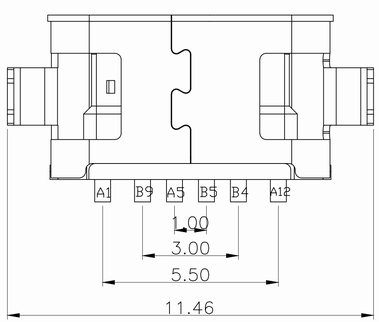

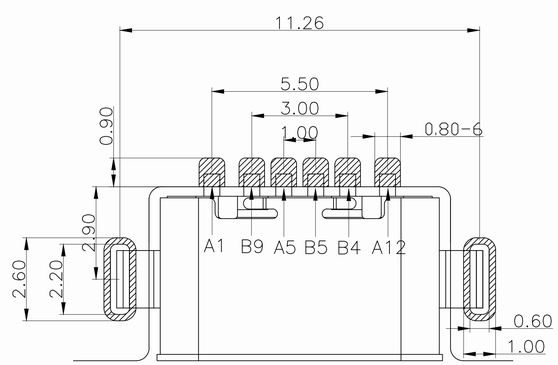

NOTE:
备 注:
1.MATERIAL SPECIFICATION:
1. 材 料 规 格 :
1−1.HOUSING:HIGH TEMPERATURE RESISTANT PLASTIC,UL94 V−0.
1 - 1. 胶芯材料：高温塑胶，防火等级UL94 V-0
1−2.TERMINAL: COPPER ALLOY
1 - 2. 端子材料：铜合金
1−3.FRONT SHELL: STAINLESS STEEL
1 - 3. 外壳材料：不锈钢
1−4.MID PLATE: STAINLESS STEEL
1 - 4. 中夹片：不锈钢
2.PLATING SPECIFICATION:
2. 电 镀 规 格:
2−1.TERMINAL:
2 - 1 . 端 子:
Ni 50u" MIN. UNDER PLATED OVER ALL.
镀镍底 50u" MIN.
Au PLATED 0.5~1u" OVER Ni
表面刷金0.5~1u"
2−2.FRONT SHELL:
2 - 2 . 外 壳 :
Ni 50u" MIN. PLATED OVER ALL.
镀镍底 50u" MIN.
3.MECHANICAL PERFORMANCE,
3. 机 械 性 能 ,
3−1.INSERTION FORCE: 0.5~2.0kgf.
3 - 1. 插入力: 0.5~2.0kgf.
3−2.REMOVAL FORCE: 0.6kgf~2.0kgf.
3 - 2. 拔出力: 0.6kgf~2.0kgf.
3−3.DURABILITY: 10000 CYCLES.
3 - 3. 插拔寿命: 10000次.
4.ELECTRICAL PERFORMANCE,
4. 电 气 性 能 ,
4−1. VOLTAGE RATING: 5.0V DC/AC
4 - 1. 额 定 电 压 : 5.0V DC/AC
CURRENT RATING: 2.0A
额 定 电 流 : 2.0A
4−2. LLCR: 50mΩ/PIN MAX.
4 - 2 . 接 触 阻 抗 : 50mΩ/PIN MAX.
4−3.INSULATION RESISTANCE: 100MΩ MIN
4 - 3. 绝 缘 阻 抗 : 100MΩ MIN
4−4.DIELECTRIC WITHSTAND VOLTAGE,AC 100V FOR 1 MINUTE.
4 - 4 . 耐 电 压 : AC 100V FOR 1 MINUTE.
5. ENVIRONMENTAL PERFORMANCE:
5. 环 境 特 性 :
OPERATING TEMPERATURE: −25°C~+85°C.
工 作 温 度 : -25°C~+85°C.

PIN ASSIGNMENTS

A1	GND	B9	VBUS
A5	CC1	B5	CC2
A12	GND	B4	VBUS
PIN	SIGNAL NAME	PIN	SIGNAL NAME

CUSTOMER DRAWING

UNITS: mm	SCALE: 1:1	SHEET
PROJECTION:	DRAW: DAP	
GENERAL TOLERANCE 0. ±0.30 0.0 ±0.20 0.00 ±0.10 0.° ±10° 0.0° ±8°	CHECK: HWT	
	APPD: HHM	

铭创科技（东莞）有限公司
Mingchuang Technology (Dongguan) Co., Ltd.

TITLE: TYPE-C母座6PIN 2.0新款 沉板1.6 SMT L=5.1 短体 外壳插板 有翻边

MAT'L: SEE TABLE	FINISH: SEE TABLE	
DWG. NO. 1655.TCF.6CB.H97	PART NO.	SIZE A4